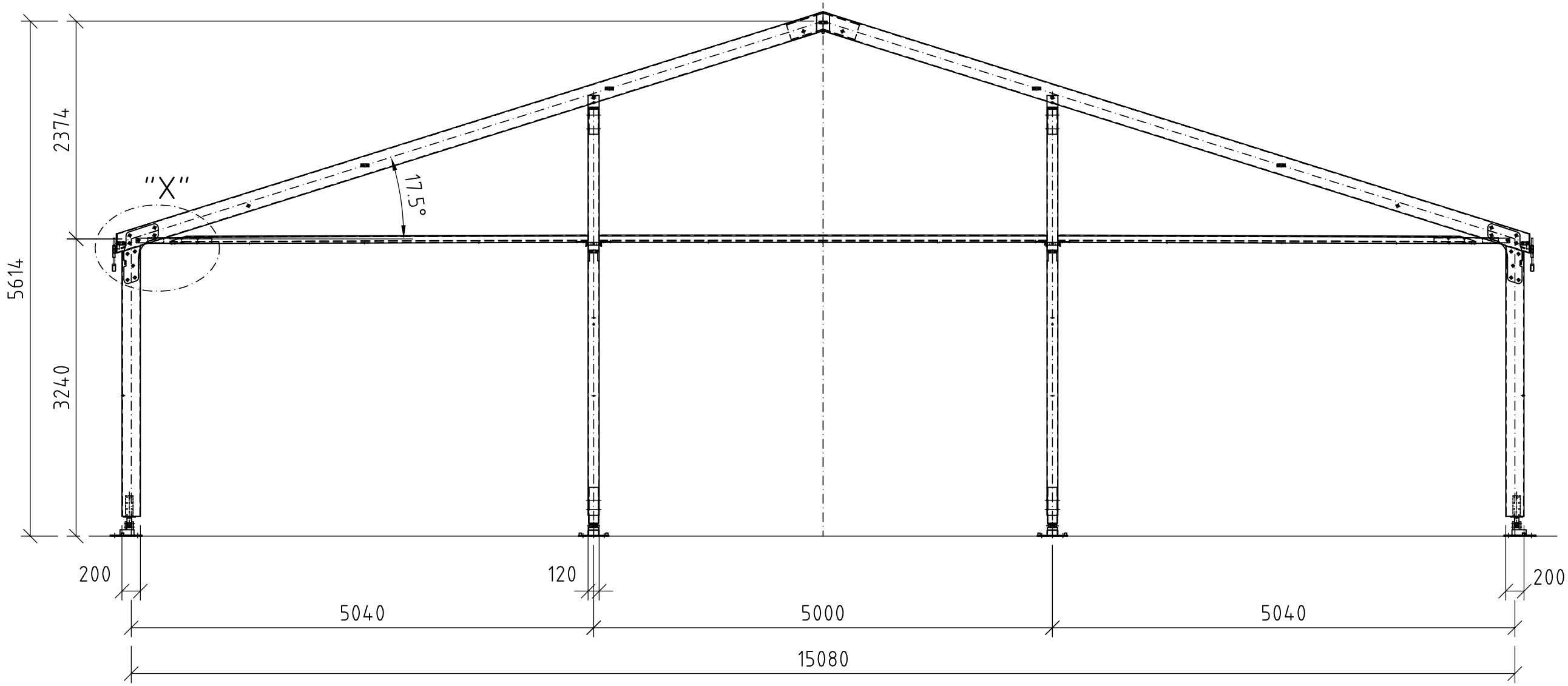

Detail "X":

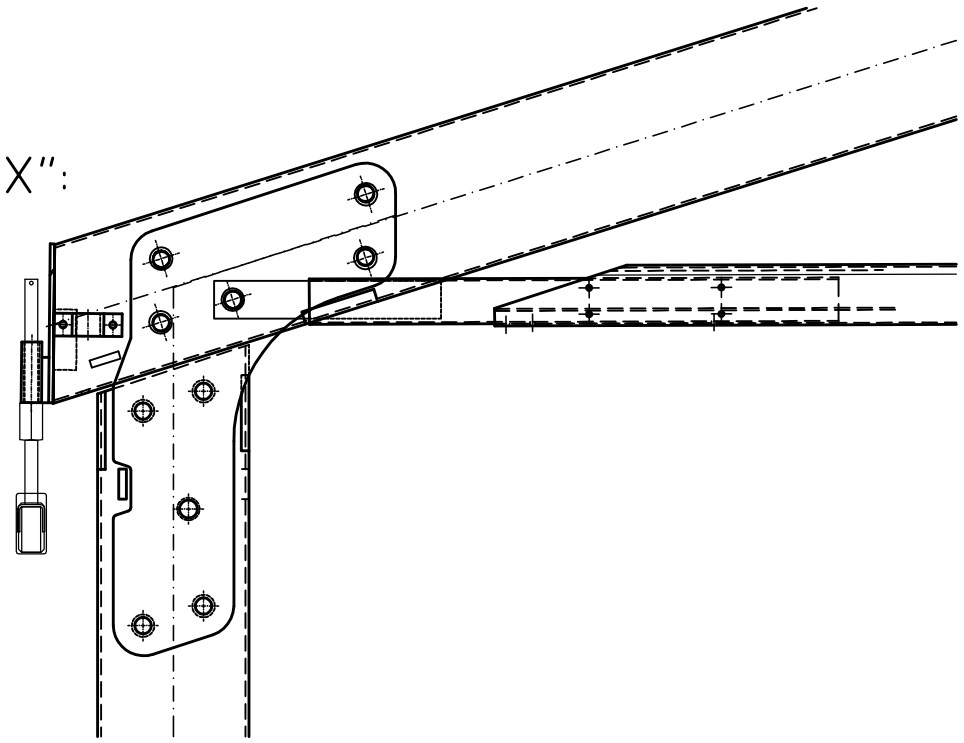

LOSBERGER				Diese Zeichnung darf ohne unsere Genehmigung weder kopiert noch dritten Personen oder Konkurrenzfirmen zugänglich gemacht werden (Par. 15, 18 d. RG. v. 19.06.1901)	Maßstab: 1:50	Oberfläche:
					uniflex 15,3/340	
				Datum: / Name:		
				Bearb. 13.03.09 BKo	Innengiebel 15,3/340	
				Gepr.		
				Ges.		
				Freimaßtoleranzen nach DIN 7168-mittel	Zeichn. Nr.: SK 3510-1	
Index	Änderung	Datum	Name	Ersatz für:		